Axor® Phoenix

Volume control / Robinet d'arrêt / Llave de paso, cuerpo empotrable

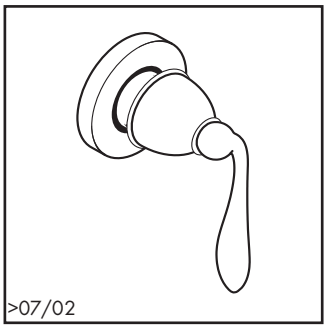

17955xx1

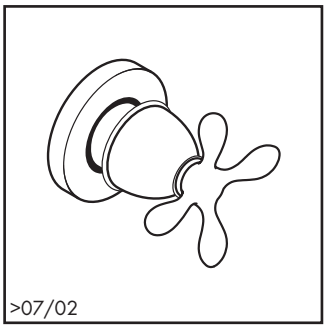

17954xx1

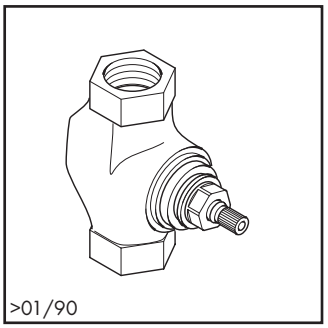

13974181/13975181

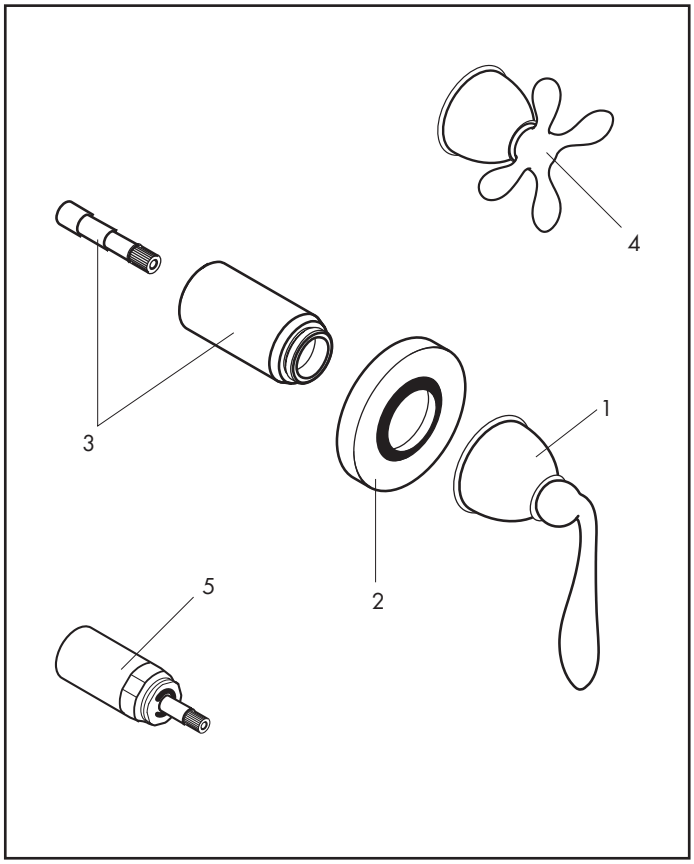

Pos.	Description	Description	Denominación	No./Nr./N°		PG
1	lever handle	poignée levier	mando tipo palanca	96630xx1	1	99
2	escutcheon	rosace	florón	94353xx0	1	8*
3	sleeve	douille	casquillo	92654xx0	1	10*
4	cross handle	poignée croisillon	mando en cruz	96794xx1	1	99
5	extension	rallonge 1½"	prolongación 1½"	13978000	1	98
	rough item ½", see p. 13.28	set de base ½", voir p. 13.28	cuerpo base ½" ver p. 13.28	13974181		
	rough item ¾", see p. 13.28	set de base ¾", voir p. 13.28	cuerpo base ¾" ver p. 13.28	13975181		

xx = Please see page 13.1 for finish codes / *PG is for Chrome only. See the index for other finishes.
xx = Description des codes couleur page 13.1 / *PG concerne Chromé seulement. Pour les autres, voir dans la liste des réferences.
xx = Para el código de acabados ver página 13.1 / *La PG vale para Cromado solo. Ver el indice para las otras superficies.